C.D.C.

MT 125

TUBE ÉLECTROMAGNÉTIQUE DE 25 cm A FOND PLAT, POUR TÉLÉVISION

CULOT	CHAUFFAGE
Duodécal 7 broches	6,3 V 0,8 A

CAPACITES

Grille	5 pF
Cathode	6 pF

CARACTERISTIQUES D'UTILISATION

Tension d'anode	5 kV
Tension de grille I correspondant à l'extinction du spot immobile	—20 à —50 V
Tension de modulation (crête)	20 à 30 V
Dimensions de l'image	150 × 200 mm

CARACTERISTIQUES LIMITES

Tension minimum d'anode	3 kV
Tension maximum d'anode	10 kV
Tension minimum de grille	0 V
Tension maximum de grille	—125 V
Courant moyen maximum de faisceau	200 µA
Brillance correspondante (1 nit = 1 bougie par mètre carré)	30 nits
Tension maximum filament-cathode	80 V
Isolement filament-cathode	10 MΩ

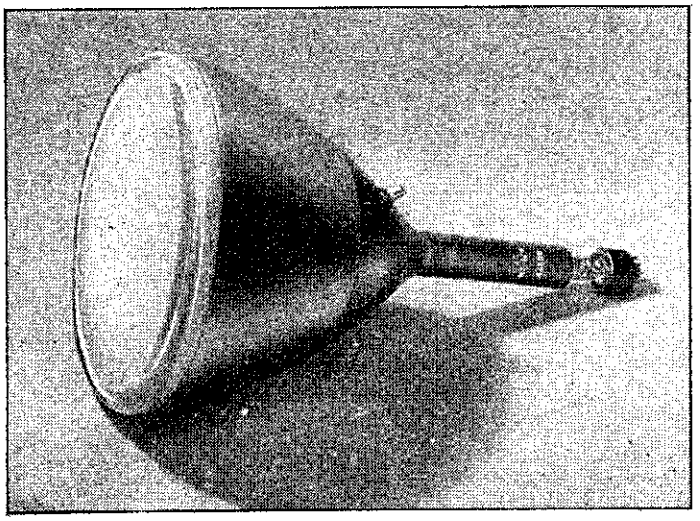

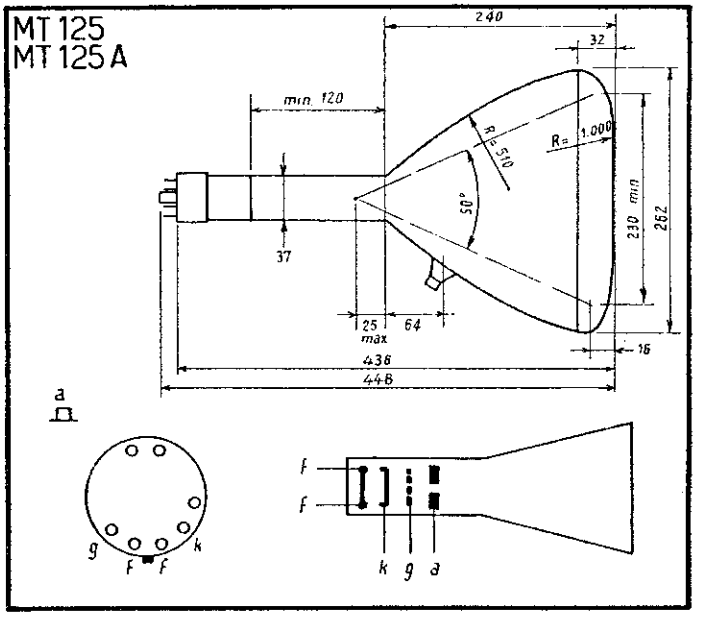

MT 125 A

TUBE ÉLECTROMAGNÉTIQUE DE 25 cm A ÉCRAN ALUMINISÉ, POUR TÉLÉVISION

CULOT	CHAUFFAGE
Duodécal 7 broches	6,3 V 0,8 A

CAPACITES

Grille	5 pF
Cathode	6 pF

CARACTERISTIQUES D'UTILISATION

Tension d'anode (450 lignes)	8 kV
(819 lignes)	10 kV
Tension de grille I correspondant à l'extinction du spot immobile	—15 à —55 V
Tension de modulation (crête)	20 à 30 V
Dimensions de l'image	150 × 200 mm

CARACTERISTIQUES LIMITES

Tension minimum d'anode	6 kV
Tension maximum d'anode	10 kV
Tension minimum de grille	0 V
Tension maximum de grille	—125 V
Courant maximum de faisceau	250 µA
Brillance correspondante	30 nits
Tension maximum filament-cathode	80 V
Isolement filament-cathode	10 MΩ